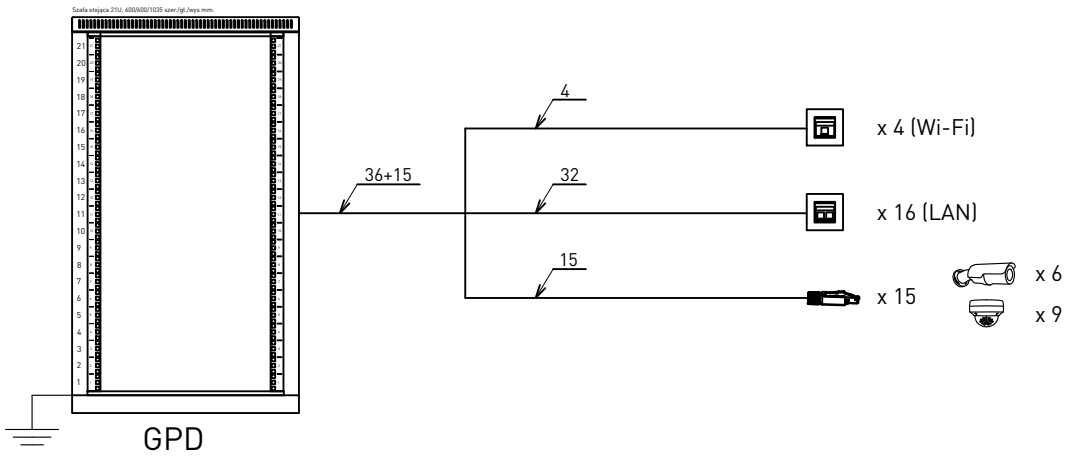

LEGENDA:

Kabel U/UTP kat.6A, teleinformatyczny, LSOH, B2ca "FireHardy" 4x2x23 AWG, 10Gb/s, 700MHz, kolor fioletowy LAN, kolor czarny CCTV

1,2,3....N

Liczba kabli

1x/2x moduł gniazda beznarzędziowy RJ45 kat.6A (ISO/IEC), UTP PoE++ format keystone do kabli typu drut/linka AWG 22-26, zintegrowana chowana osłona przeciwkurzowa, uchwyt Mozaik 45 IP20, wypukły kątowy

1x wtyk beznarzędziowy RJ45 kat.6A UTP PoE+ do kabli typu drut/linka AWG 22-27, zakręcana obudowa

Kamera tubowa 1/2,7" 5 Mpx CMOS, 5MP (2592 x 1944)@25/30 kl./s, H.265+ i H.265, WDR (120 dB), obiektyw 2,7-13,5 mm, IR do 60 m, micro SD, alarm 2 x we/ 1 x wy, 1 x audio we/wy, IP67, IK10, DC12V/PoE/ePoE, AI: perymetryka, zliczanie osób, metadane itd., AI SSA, wbud. mikrofon

Kamera kopułkowa 1/2,7" 5 Mpx Starlight, 5Mpx WDR (120dB), mirco SD(max 512 GB), 2,8mm, IR- 50 m, 1 x alarm we/wy, 1 x audio we/wy, mikrofon, IP67, IK10, DC 12V/PoE/ePoE, SMD, IVS (przekroczenie linii, intruz w strefie-klasyfikacja pojazd/człowiek), liczenie ludzi, detekcja twarzy

Wszelkie prawa zastrzeżone łącznie z prawem reprodukcji lub udostępnienia osobom trzecim tego rysunku lub jego części bez wyraźnego upoważnienia autora Biura Projektowego Draft (Dz.U. 24/1994 poz.83 art. 115-118)

Jednostka Projektowa: / Nazwa Inwestora:	DRAFT ENGINEERS Sp. z o.o. ul. Krakowska 21 32-065 Krzeszowice www.biurodraft.com.pl e-mail:biuro@biurodraft.com.pl			GMINA CHEŁMEK ul. Krakowska 11 32-660 Chełmek	
Nazwa obiektu budowlanego:	Modernizacja Miejskiego Ośrodka Kultury, Sportu i Rekreacji w miejscowości Chełmek				
Adres obiektu budowlanego:	ul. Plac Kilińskiego 3, 32-660 Chełmek			Nr działek inwestycji: 3195, 836/467	
Branża:	ELEKTRYCZNA	Stadium:	PROJEKT WYKONAWCZY	Nr projektu:	688/PA-K/10/2025
Funkcja:	Imię i nazwisko:		Nr uprawnień i specjalizacja:	Podpis:	Data opracowania:
Projektant:	mgr inż. Paweł Kamoda		upr. bud. nr MAP/0041/PWBE/16 instalacje elektryczne		luty 2026
Sprawdzający:	mgr inż. Mariusz Majcherczyk		upr. bud. nr 329/2000 instalacje elektryczne		
Rysunek opracował:	Nazwa Rysunku:	SCHEMAT IDEOWY INSTALACJI LAN I CCTV		Skala: 1:100	Nr rys. IE-06